Das Original VAC-STAR®

BEDIENUNGSANLEITUNG

SousVideChef Smart

Sous-vide Thermostat
SVC Smart

V20.0.1 2020-01

Inhaltsverzeichnis

Hinweise für den Bediener 3
Verwendete Symbole und Schriftarten 3
Sicherheitshinweise 4
1. Beschreibung des Gerätes 7
2. Technische Angaben 8
3. Bestandteile der Verpackung und Teile des Gerätes 9
4. Stromanschluss 10
5. Vor Gebrauch 10
6. Inbetriebnahme 11
6.1 Menu „Einstellungen“ 11
6.2 Temperatur einstellen 12
6.3 Timer (Garzeit) einstellen 12
7. Arbeiten mit dem Gerät 13
8. Reinigung und Wartung 14
8.1 Entkalkung 14
9. Lagerung 14
10. Problemlösung 15
11. Verschleiß- und Ersatzteile 16
12. Garantiebestimmungen 17
13. Recycling und Entsorgung 18
14. Energieeinsparungen 18
15. Kontaktangaben und Service 18
16. Konformitätserklärung 19

Hinweise für den Bediener

Diese Bedienungsanleitung ist ein Teil der technischen Dokumentation und sie muss zusammen mit weiteren Instruktionen für das entsprechende Gerätemodell verwendet werden.

LESEN SIE die Bedienungsanleitung AUFMERKSAM DURCH, BEVOR SIE das Gerät VERWENDEN. Stellen Sie ihre Verfügbarkeit für alle Benutzer von SVC Smart sicher und BEWAHREN SIE DIESE FÜR DEN KÜNFTIGEN BEDARF AUF.

Verwendete Symbole und Schriftarten

VORSICHT!
Die mit Großbuchstaben oder mit Rufzeichen geschriebenen Worte im Absatz verstärken die Dringlichkeit der Hinweise im jeweiligen Absatz.

Gefahr!
Die fette Schrift macht auf die Gefahr bei der Nichteinhaltung der Hinweise aufmerksam.

Hinweise im Text
⚠GEFAHR ⚠WARNUNG ⚠VORSICHT Die fettgedruckte Schrift und alle Wörter mit farbigem Hintergrund und in Großbuchstaben (wie „GEFAHR“, „WARNUNG“ und „VORSICHTIG“) erhöhen die Dringlichkeit der Warnung.

HINWEIS Das Signalwort „HINWEIS“ auf blauem Hintergrund gibt Empfehlungen des Herstellers oder zusätzliche Informationen an.

Heiße Oberfläche. Warnsymbol nach ISO 7010

Elektrischer Strom. Warnsymbol nach ISO 7010

Sicherheitshinweise

- Das Gerät SVC Smart dient zur privaten Nutzung.
- Das Gerät ist nur für die Wassererwärmung vorgesehen. Andere Flüssigkeiten sind streng verboten!
- Verwenden Sie das Gerät ausschließlich für die Erwärmung von vakuumverpackten Lebensmittel wie Fleisch, Fisch, Gemüse u. Ä., nie für andere Zwecke.
- Das Gerät kann von Kindern im Alter von 8 Jahren und älteren Personen mit verminderten physischen, sinnlichen oder mentalen Fähigkeiten oder mit Mangel an Erfahrungen und Kenntnissen verwendet werden, soweit sie unter Aufsicht sind oder wenn sie über die Verwendung des Geräts auf sichere Weise belehrt wurden und wenn sie die eventuellen Gefahren verstehen. **Kinder dürfen mit dem Gerät nicht spielen!** Die vom Benutzer durchzuführende Reinigung und Wartung darf nicht von Kindern ohne Aufsicht durchgeführt werden.
- Vermeiden Sie Kontakt von Haustieren, Pflanzen und Insekten mit dem Gerät.
- Das Gerät kann nur an eine im Einklang mit einschlägigen Vorschriften ordentlich installierte Steckdose mit der auf dem Schild angeführten Spannung und mit Schutzkontakt angeschlossen werden.
- Das Netzkabel und der Schalter müssen für einen eventuellen Unfall zur sofortigen Trennung des Geräts vom Stromnetz zugänglich sein.
- Das verwendete Netzkabel muss mit den auf dem Typenschild angeführten Parametern der Stromversorgung des Gerätes im Einklang stehen.
- ⚠WARNUNG **Ziehen Sie nie am Netzkabel!** Beim Erfassen außerhalb des Steckers kann es zur Beschädigung des Kabels und zum Stromunfall kommen.
- ⚠WARNUNG Heiße Oberfläche. Verwenden Sie den Handgriff (E). Beim Herausziehen des Gerätes aus dem heißen Wasser bleiben die Teile der Abdeckung sehr heiß. Machen Sie andere Benutzer auf mögliche Gefahren aufmerksam. **Verbrennungsgefahr!**

- Stellen Sie sicher, dass sich das Kabel, das Gerät oder der Behälter mit dem Gerät nie auf einer heißen Unterlage oder der in der Nähe einer Wärmequellen befinden. **Das Kabel darf nicht mit heißen oder scharfkantigen Gegenständen in Berührung kommen!**

- ⚠VORSICHT Stellen Sie den Behälter mit dem Thermostat ausschließlich auf eine wärmebeständige, ebene und rutschfeste Fläche, zum Beispiel auf die Küchenzeile, ab. **Sturzgefahr des Gerätes!**

- Vor dem Gebrauch kontrollieren Sie, ob das Gerät am Behälter sicher befestigt und die Fixierschraube am Handgriff angezogen ist (E).

- Die Fixierschraube (E) soll nicht zu fest angezogen werden. **Es droht das Risiko, dass der Handgriff beschädigt wird und das Gerät umkippt!**

- ⚠VORSICHT Vor dem Herausziehen des Gerätes die Fixierschraube (E) ausreichend lösen und das Gerät aus dem Behälter allmählich herausziehen. Sie verhindern den Sturz des Gerätes aus dem Behälter. **Verbrühungsgefahr!**

- ⚠VORSICHT Decken Sie nie die Lüftungslöcher ab, im Inneren könnte sich heiße Luft ansammeln. Decken Sie das Gerät nicht ab, wenn es in Betrieb ist. **Verbrennungsgefahr!**

- Vor der Reinigung, Einlagerung oder bei Störung des Gerätes trennen Sie das Gerät vom Stromnetz und lassen Sie es abkühlen.

- Zur Reinigung verwenden Sie keinen Wasser- oder Dampfstrahl mit hohem Druck, keine übermäßige Wassermenge und keine aggressiven Reinigungsmittel. Vermeiden Sie das Eindringen von Wasser und anderen Flüssigkeiten in die Lüftungslöcher im oberen Teil der Abdeckung. **Beschädigungsgefahr des Gerätes!**

- Wechseln Sie regelmäßig das Wasser, um Verunreinigungen zu entfernen und übermäßige Kalkablagerungen und damit Störungen des Gerätes zu verhindern.

- ⚠VORSICHT Legen Sie die Lebensmittel vorsichtig ins Wasserbad ein, damit das heiße Wasser nicht herausspritzt. **Verbrühungsgefahr!**

- Beachten Sie die Markierungen für den minimalen und den maximalen Wasserstand „MIN“ und „MAX“ am Gehäuse des Gerätes.

- ⚠GEFAHR Wenn das Gerät ins Wasser fällt oder über die Markierung „MAX“ eingetaucht ist, trennen Sie das Netzkabel von der Haussteckdose, bevor Sie beginnen, das Gerät herauszuziehen! **Stromunfallgefahr!**

- Das Gerät darf nicht verwendet werden, wenn
  - das Netzkabel beschädigt ist,
  - am Gerät Zeichen von Beschädigung sichtbar sind,
  - das Gerät heruntergefallen ist,
  - das Gerät ins Wasser gefallen ist oder in den oberen Teil Wasser eingedrungen ist.

- ⚠WARNUNG Reparaturen oder der Austausch von Teilen können nur autorisierte Servicewerkstätten durchführen. **Ein nicht professionell repariertes Gerät kann ein Risiko für den Benutzer darstellen.**

- ⚠GEFAHR Nehmen Sie die Abdeckungen nicht ab und führen Sie keine Eingriffe im Inneren des Gerätes mittels Metallwerkzeugen durch. **Stromunfallgefahr!**

- Verwenden Sie ausschließlich Originalzubehör und Originalteile! Im Falle der Verwendung eines anderen als des originalen Zubehörs droht höheres Unfallrisiko.

- ⚠GEFAHR Die Verpackungsmaterialien halten Sie außerhalb der Reichweite der Kinder. **Erstickungsgefahr**!

1. Beschreibung des Gerätes

Das Gerät SVC Smart ist ein Thermostat, der zum Garen von Lebensmitteln mit dem Sous-vide Verfahren dient. Das Erwärmen der vakuumverpackten Lebensmittel auf die gewählte Temperatur erfolgt mittels einer elektronisch geregelten Wassererwärmung bei gleichzeitiger Zirkulation des erwärmten Wassers.

Das Gerät ist mit einem Farbdisplay der Diagonale 3,2” und mit einem resistivem Bedienfeld (Touchpanel) ausgestattet. Mittels des Handgriffs kann es auf einem zum Garen geeigneten Behälter fixiert werden.

Das Gerät SVC Smart entspricht den folgenden Normen und Rechtsvorschriften in der Tschechischen Republik:

- Gesetz Nr. 22/1997 Sb.
- Gesetz Nr. 90/2016 Sb.
- Gesetz Nr. 406/2000 Sb., die die Richtlinie 2009/125/EG behandelt
- Regierungsverordnung Nr. 118/2016 Sb., die die Richtlinie 2014/35/EU behandelt
- Regierungsverordnung Nr. 117/2016 Sb., die die Richtlinie 2014/30/EU behandelt
- Verordnung Nr. 481/2012 Sb., über die Richtlinie 2011/65/EU und 2015/863/EU
- ČSN EN 50581:2013 und ČSN EN IEC 63000:2019
- ČSN EN 55014-1 ed. 4:2017
- ČSN EN 55014-2 ed. 2:2017
- ČSN EN 61000-3-2 ed. 5:2019
- ČSN EN 61000-3-3 ed. 3:2014
- ČSN EN 61000-6-3 ed. 2:2007
- ČSN EN 60335-1 ed. 3:2012
- ČSN EN 62233:2008

2. Technische Angaben

Nennspannung (V):	230 (europäische Version), 115 (USA-Version)
Nennfrequenz (Hz):	50 (europäische Version), 60 (USA-Version)
Leistung (W):	2–1300
Sicherung:	T 6,3 A / 250 V (europäische Version), T 13 A / 250 V (USA-Version), Abmessung: 5 mm × 20 mm
Schutzklasse:	I
Außenabmessungen (mm):	85×190×365 (B×T×H)
Maximales zu erwärmendes Wasservolumen (l):	20
Leistung des Zirkulators (l/min):	14
Temperaturauflösung (°C):	0,1
Genauigkeit der Temperaturerhaltung (°C):	±0,1
Maximale Temperatur der Wassererwärmung (°C):	90
Messbereich der Temperatur im Wasserbad (°C):	0,0-99,9
Einstellbereich des Timers (hh:mm):	0:01-99:59
Gewicht[1] (kg):	1,4

[1] Ohne Netzkabel.

3. Bestandteile der Verpackung und Teile des Gerätes

- Bedienungsanleitung (oder ein Link zum Download der Anleitung)
- Netzkabel mit Verbindungsstecker C13
- Wassererwärmer mit unterer Zirkulation, der sich aus folgenden Teilen zusammensetzt:

A) Bedienfeld mit resistivem Touchscreen

B) Obere Abdeckung inkl. Steuerelektronik

C) Steckdose mit Sicherungshalter und Schalter

D) Gehäuse

E) Handgriff mit Fixierschraube

F) Trennwand des Pumpengehäuses

G) Untere Abdeckung

H) Abdeckung des Gleiters

I) Pumpenmotor

J) Wasserstandssensor

K) Pumpenrad

L) Temperatursensor

M) Heizelement

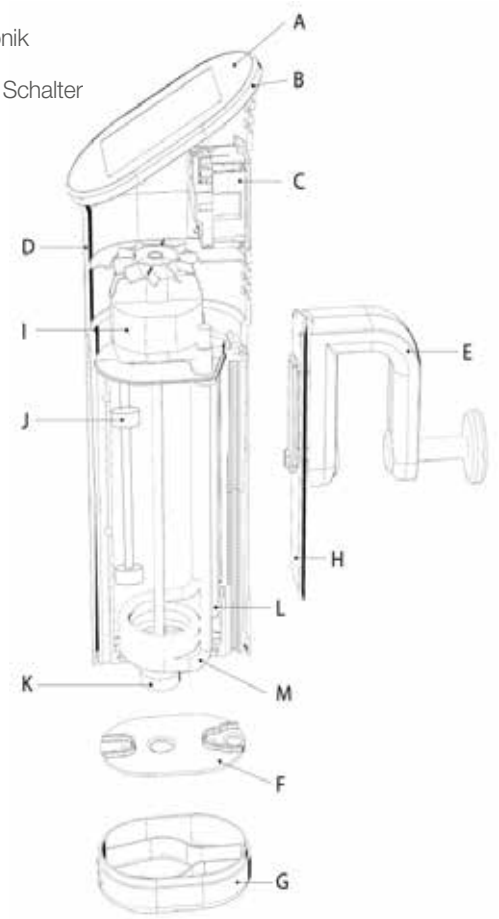

4. Stromanschluss

Der Stromverbrauch des Geräts und andere Stromversorgungsparameter sind auf dem Typenschild auf der Rückseite des Geräts angegeben.
Die Geräte werden in der Regel mit einem Kabel und dem entsprechenden Netzstecker für das jeweilige Land geliefert.

5. Vor Gebrauch

- Wählen Sie einen geeigneten Behälter mit einer Tiefe von ca. 20 cm. Der Behälter muss zum Kochen geeignet sein. Das Behältervolumen sollte zwischen 5 und 30 Liter betragen.
  HINWEIS Wir empfehlen hierzu unsere speziellen Polycarbonat-Behälter in Lebensmittelqualität.
- Das Gerät verfügt über einen verstellbaren Griff (E) um es an der Kante des Behälters zu positionieren. Lösen Sie die rote Fixierschraube am Griff, verschieben Sie den Griff ganz nach oben und stellen Sie das Gerät in den Behälter.
- Schieben Sie den Griff bis auf den Behälterrand und sichern Sie den Griff am Rand des Behälters durch Festziehen der Schraube.
  HINWEIS **Ein zu festes Anziehen der Schraube kann zu Schäden am Gerät führen. In diesem Fall übernimmt der Hersteller keine Gewährleistungsansprüche!**
- Füllen Sie den Behälter mit frischem Wasser, maximal 20 Liter.
- Ist der Wasserstand zu hoch oder zu niedrig, so erscheint das Symbol ≋ in Rot sowie eine Fehlermeldung auf dem Bildschirm.
  Drücken Sie die Taste ⊗ um die Nachricht auszublenden.
- **HINWEIS** Halten Sie den Wasserstand zwischen den Markierungen MIN und MAX (zu finden seitlich auf dem Gehäuse). Das Symbol ≋ in der oberen linken Ecke des Bildschirms muss grau bleiben. Vakuumieren Sie die Lebensmittel, die Sie mit der Sous-Vide-Methode garen möchten. Es dürfen sich keine Luftblasen im Beutel befinden, da der Beutel auf der Oberfläche schwimmen würde und somit keine optimale Wärmeübertragung stattfinden kann.
  HINWEIS **Verwenden Sie nur hitzebeständige Beutel für das Sous-vide Verfahren.**
- Überfüllen Sie den Behälter nicht und stellen Sie sicher, dass die Lebensmittel nicht die Ansaugöffnungen des Geräts blockieren.

Sie können auch die Wassererwärmung beschleunigen, in dem Sie heißes Leitungswasser verwenden, welches sich bereits nahe an der Zieltemperatur befindet.
HINWEIS **Das Gerät ist nur zum Erhitzen von Wasser vorgesehen.**
Andere Flüssigkeiten wie bspw. Öl, Suppen etc. sind strengstens verboten!

6. Inbetriebnahme

Schließen Sie das entsprechende Netzkabel an das Gerät und an die Steckdose an.
Schalten Sie den Netzschalter auf der Rückseite des Geräts ein.
Die zuletzt gespeicherten Daten werden im Display angezeigt.

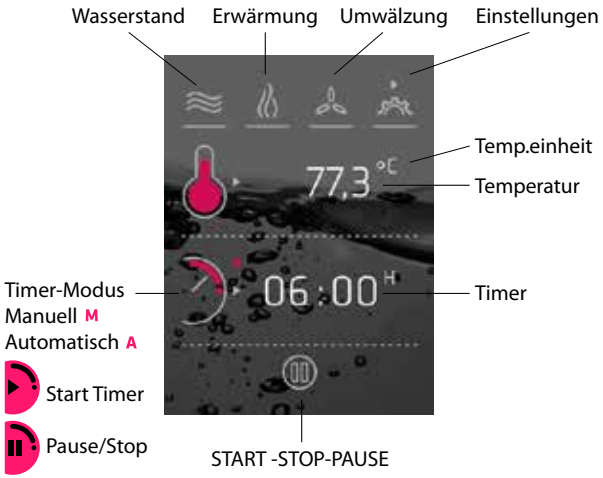

6.1 Menu “Einstellungen”

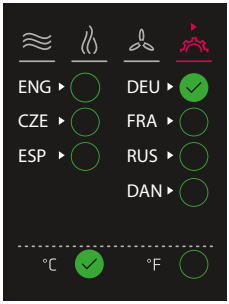

Drücken Sie die Taste
Wählen Sie die Sprache aus und ggf. auch die Einheit für die Temperatur (°C/°F)
Verlassen des Menüs “Einstellungen” durch Drücken der Taste

6.2 Temperatur einstellen

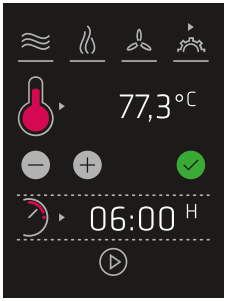

Es wird die zuletzt gespeicherte Temperatur angezeigt. Stellen Sie eine neue Soll-Temperatur ein, indem Sie direkt auf die Temperaturanzeige drücken.
Mit den Tasten − und + kann die Temperatur verändert werden.
Werden die Tasten dauerhaft gedrückt, so wird die Temperatur in ganzen Graden verstellt, bei nur kurzem Drücken in 1/10 Schritten.
Zum Speichern der neuen Temperatur die Taste ✓ drücken.

6.3 Timer (Garzeit) einstellen

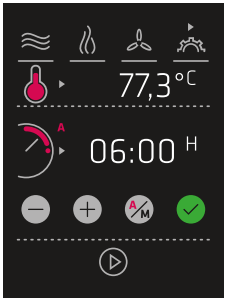

Es wird die zuletzt gespeicherte Garzeit angezeigt. Stellen Sie eine neue Garzeit ein, indem Sie direkt auf die Timeranzeige drücken. Zum Einstellen der Stunden direkt auf die Ziffern drücken und mit den Tasten − oder + die Zeit verändern. Das Gleiche gilt für das Einstellen der Minuten. Zum Speichern der neuen Garzeit die Taste ✓ drücken.

Zusätzlich kann mit der Taste A/M der Arbeitsmodus des Timers gewählt werden.
Der jeweils aktivierte Modus wird farblich hinterlegt.
A: Automatik-Modus A/M
Der Timer startet automatisch, sobald die zuvor eingestellte Temperatur erreicht ist.
M: Manueller Modus A/M
Der Timer kann manuell gestartet oder angehalten werden (Pause) sobald die Tasten ▶ oder ❚❚ des Timers gedrückt werden.

7. Arbeiten mit dem Gerät

1. Nachdem Sie alle Einstellungen vorgenommen haben drücken Sie die Taste ⊳. Wassererwärmung und -zirkulation beginnen.
   (Während des Garens ist es möglich, durch Antippen der Temperatur die Zieltemperatur temporär anzuzeigen.)
2. Wenn möglich, decken Sie beim Garen den Behälter so zu, dass Sie die Dampf- und Wärmeentweichung minimieren.
   Für diesen Zweck gibt es im Angebot spezielle schwimmende Isolationskugeln, welche sich an jede Behälterform optimal anpassen.
3. Nach dem Erreichen der eingestellten Temperatur ertönt das Signal und im Automtik-Modus wird sofort der Timer gestartet.
4. Legen Sie die vakuumverpackten Nahrungsmittel ins Wasser hinein.
   In der manuellen Betriebsart: Starten Sie den Timer manuell (Taste ▶ drücken).
5. Wenn die eingestellte Zeit abgelaufen ist (Produkt ist fertig gegart) ertönt ein akustisches Signal.
6. Drücken Sie die Taste ⏸ und entnehmen Sie das gegarte Produkt.

⚠WARNUNG Heiße Oberfläche. Verwenden Sie den Handgriff (E). Beim Herausziehen des Gerätes aus dem heißen Wasser bleiben die Teile der Abdeckung sehr heiß. Machen Sie andere Benutzer auf mögliche Gefahren aufmerksam.
Verbrennungsgefahr!

HINWEIS Ein Überschreiten der Zeit wird mit einem vorangestellten Minuszeichen angezeigt.

8. Reinigung und Wartung

Es ist nötig, das Gerät sorgfältig und regelmäßig zu reinigen. Wechseln Sie regelmäßig das Wasser im Behälter.

⚠WARNUNG Der elektrische Anschluss im hinteren Teil des Gerätes darf nicht mit Wasser in Berührung kommen. Reinigung und Wartung dürfen nicht von Kindern ohne Aufsicht durchgeführt werden. **Vor dem Ausgießen des Wassers aus dem Behälter oder vor dem Hantieren mit dem Gerät über dem Wasser trennen Sie immer das Gerät vom Stromnetz!**

Verwenden Sie keine aggressiven Reinigungsmittel oder Mittel, welche Lösemittel enthalten. Zur Reinigung der äußeren Teile des Gerätes und des Behälters verwenden Sie Seifenwasser.

8.1 Entkalkung

In der Abhängigkeit von der Gebrauchszeit und der Wasserhärte ist es nötig, das Gerät regelmäßig zu entkalken. Die Kalkmenge auf dem Heizstab ist durch die Löcher unter dem Handgriff zu sehen. Zur Entkalkung des Gerätes verwenden Sie unser spezielles Entkalkungsmittel oder eine Essigessenz. Lassen Sie das Entkalkungsmittel einige Zeit auf das Gerät wirken und danach spülen Sie es gründlich mit Wasser ab.

9. Lagerung

Lassen Sie das Gerät vor der Lagerung trocknen.
Positionieren Sie es an einem belüfteten Ort, wo es gut abtrocknen kann.
Nach dem Trocknen können Sie es in einem trockenen Ort aufbewahren.
Trennen Sie das Gerät während der Lagerung vom Stromnetz.
Lassen Sie das Kabel nicht lose am Gerät hängen, damit das Kabel nicht eingeklemmt wird und das Gerät nicht herunterfallen kann.
Das Kabel sollte getrennt aufbewahrt werden.

HINWEIS Zur Aufbewahrung bieten wir eine textile Trage- und Aufbewahrungstasche an.

10. Problemlösung

Im Falle, dass das Gerät nicht richtig funktioniert, probieren Sie zuerst folgende Vorgehensweisen:

Problem	Ursache	Lösung
Display leuchtet nicht auf.	1. Netzkabel nicht angeschlossen. 2. Die Stromversorgung ist nicht eingeschaltet. 3. Defekte Sicherung.	1. Schließen Sie das Gerät an. 2. Schalten Sie die Versorgung ein. 3. Wechseln Sie die Sicherung.
Das Gerät erwärmt nicht.	1. Die eingestellte Temperatur ist niedriger als die aktuelle Temperatur. 2. Wasserstand nicht zwischen den Markierungen „MIN“ und „MAX“	1. Kontrollieren Sie die Einstellung. Drücken Sie die Taste „START“. 2. Passen Sie den Wasserstand an.
Die Wassertemperatur ist höher als der eingestellte Wert.	1. Temperatursensor funktioniert nicht. 2. Der Zirkulator ist blockiert. 3. Wasser wird aus weiterer Quelle erwärmt.	1. Kontaktieren Sie den Service. 2. Kontaktieren Sie den Service. 3. Wärmequelle beseitigen.
Auf dem Display wird eine Fehlermeldung angezeigt.	1. Wasserstand nicht zwischen den Markierungen „MIN“ und „MAX“ 2. Der Wasserstandssensor ist blockiert oder er funktioniert nicht.	1. Durch das Antippen der Nachricht wird sie ausgeblendet. Passen Sie den Wasserstand an. 2. Kontaktieren Sie den Service.
Auf dem Display erschien statt der Temperatur die Aufschrift „N/A“ oder „-.-“ oder „0.0“.	1. Der Temperatursensor ist defekt oder abgeschaltet.	1. Kontaktieren Sie den Service.
Das Gerät gibt laute und klirrende Töne von sich.	1. Manche Teile (Zirkulator oder Sensoren) wurden beim Hantieren mit dem Gerät verformt und sie vibrieren.	1. Wasser kann die Vibrationen dämpfen. Füllen Sie Wasser nach. Kontakten Sie eventuell den Service.

Wenn das Gerät nach wie vor nicht funktioniert, auch wenn Sie alle oben angeführten Empfehlungen versucht haben, kontaktieren Sie bitte die örtliche Verkaufs- oder Serviceabteilung.

Bereiten Sie bitte folgende Informationen vor:

- kurze und genaue Beschreibung der Störung,
- genaue Beschreibung des Typs und des Modells,
- Kaufdatum und Verkaufsstelle,
- Seriennummer (siehe Typenschild).

11. Verschleiß- und Ersatzteile

Ersatzteile: Sämtliche Ersatzteile sind beim Hersteller verfügbar und zwar auch nach der Beendigung der Herstellung des Gerätetyps. Für ausführliche Informationen kontaktieren Sie den Verkäufer oder den Hersteller. Verwenden Sie nur Originalteile.

Sicherung: Wenn das Gerät nicht eingeschaltet werden kann und wenn Sie feststellen, dass die Sicherung defekt ist, tauschen Sie diese aus. Zuerst immer das Netzkabel aus der Steckdose ziehen. Die Sicherung befindet sich im Schubfach unter dem Schalter auf der hinteren Seite des Gerätes. Den Deckel des Schubfachs schieben Sie mit einem Schlitzschraubendreher (3 mm) heraus. Die Parameter der Sicherung finden Sie im Kapitel 2.

12. Garantiebedingungen

Die Garantiezeit beträgt 2 Jahre nach dem Kaufdatum des Geräts.

Während dieser 2 Jahre stellt der Vertreiber oder der Hersteller die Beseitigung der Material- oder Herstellungsfehler sicher und zwar durch Reparatur oder kostenlosen Austausch des defekten Geräts.

Die Garantie bezieht sich nicht:

- auf solche Defekte, welche durch falsche Verwendung und durch die falsche Handhabung des Geräts verursacht werden,
- auf den üblichen Verschleiß und auf Defekte, welche nur geringen Einfluss auf den Wert des Geräts oder die Verwendung des Geräts haben.

Die Garantie erlischt, wenn:

- jegliche Reparaturen oder Anpassungen des Geräts von einer Person oder einer Firma durchgeführt werden, welche vom Hersteller dazu nicht bevollmächtigt ist,
- andere, als die vom Hersteller empfohlenen Ersatzteile verwendet werden.

Im Falle der Geltendmachung der Garantie senden Sie bitte das Gerät mit der Kopie der Beschreibung des Mangels an einen unserer Handelsvertreter.

Um der Beschädigung des Geräts während des Transports vorzubeugen, verwenden Sie bitte geeignete Verpackung und Füllmaterialien.

Verwenden Sie im Idealfall die Originalverpackung oder fordern Sie diese beim Hersteller an.

13. Recycling und Entsorgung

Die Verpackung ist aus wiederverwertbaren Materialien hergestellt. Die Verpackung kann also im sortierten Hausmüll entsorgt werden.

Das alte Gerät darf nicht in den Hausabfall entsorgt werden! Nach einschlägigen Vorschriften ist es nötig, das Gerät ordentlich als Elektroabfall zu entsorgen. Die wiederverwendbaren Materialien werden wiederverwertet und das Gerät ist ökologisch zu entsorgen. Weitere Informationen erhalten Sie bei der zuständigen Abteilung oder beim Betreiber der Abfallwirtschaft.

Das Gerät enthält keine schädlichen oder verbotenen Materialien, die in der Richtlinie 2011/65/EU zur Beschränkung der Verwendung bestimmter gefährlicher Stoffe in Elektro- und Elektronikgeräten festgelegt sind.

14. Energieeinsparungen

Wenn das Gerät dauerhaft an die Steckdose angeschlossen ist kann es zu Stromverbrauch kommen. Deshalb wird empfohlen Energie zu sparen, indem Sie nach dem Gebrauch des Geräts dieses immer vom Netz trennen (mit dem Hauptschalter ausschalten).

15. Kontaktangaben und Service

VAC-STAR AG
Rte de l'Industrie 7
CH-1786 Sugiez
Switzerland
www.vac-star.com
Tel.: +41 (0)26 673 93 00
info@vac-star.com

VAC-STAR CZ s.r.o.
U Panasonicu 376
CZ-53006 Pardubice
Česká republika
www.vac-star.cz
Tel.: +420 466 650 517
kancelar@vac-star.cz

16. Konformitätserklärung

VAC-STAR AG, Rte de l'Industrie 7, CH-1786 Sugiez
erklärt, dass das unten angeführte Produkt:

Wassererwärmer mit unterer Zirkulation
Spannung 220-240 V, 50 Hz
Typ/Modell: **SVC Smart**

Hersteller: VAC-STAR AG, CH-1786 Sugiez
die unten angeführten Standards einhält, welche Folgendes regeln:

Elektromagnetische Verträglichkeit (Richtlinie 2014/30/EU)	**Niederspannung (Richtlinie 2014/35/EU)**
EN 55014-1:2017	EN 60335-1:2012
EN 55014-2:2015	EN 62233:2008
EN IEC 61000-3-2:2018	
EN 61000-3-3:2013	**RoHS** (2009/125/EG, 2015/863/EU)
EN 61000-6-3:2007	EN 50581:2012
	EN IEC 63000:2018
Ökodesign-Richtlinie (2009/125/EG)	

Sugiez, 1. 1. 2021

Christian Hössle
Managing Director

Das Original

VAC-STAR®